I|S|C

Solutions in Metal

Haulerbiner

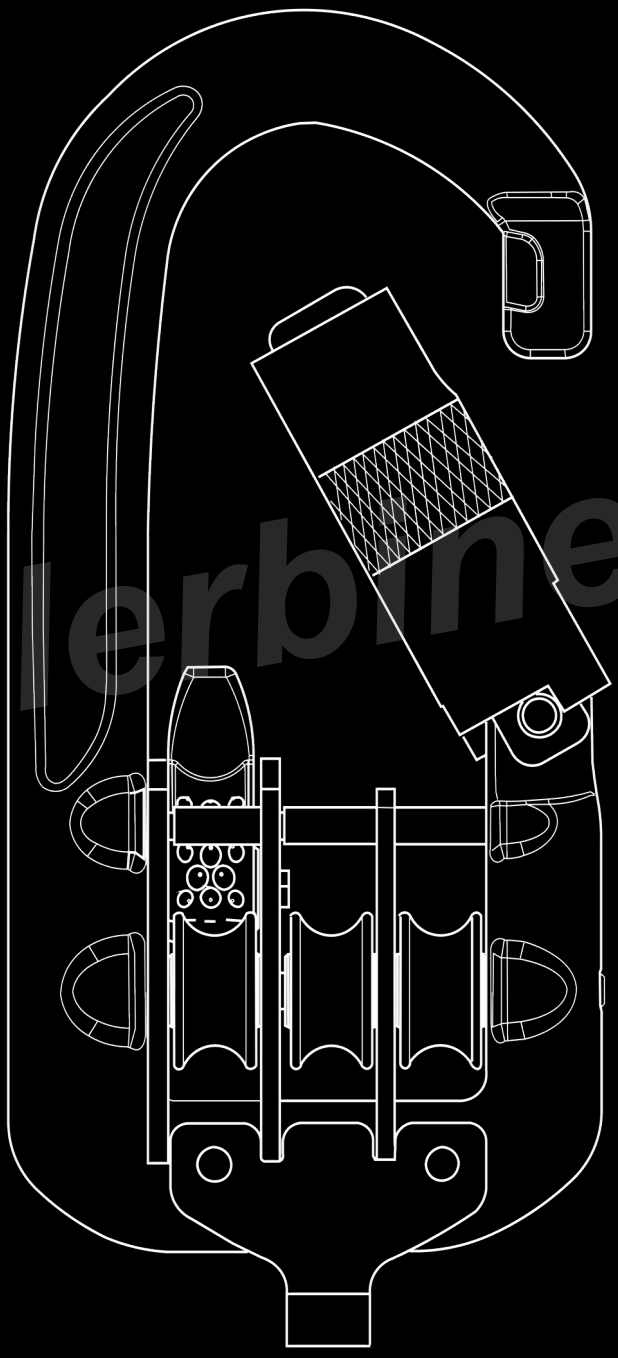

Haulerbiner

CE 0120



HBXXX Series: Issue A - Sep 2016

climb. work. rescue.

A Karbiner benämning

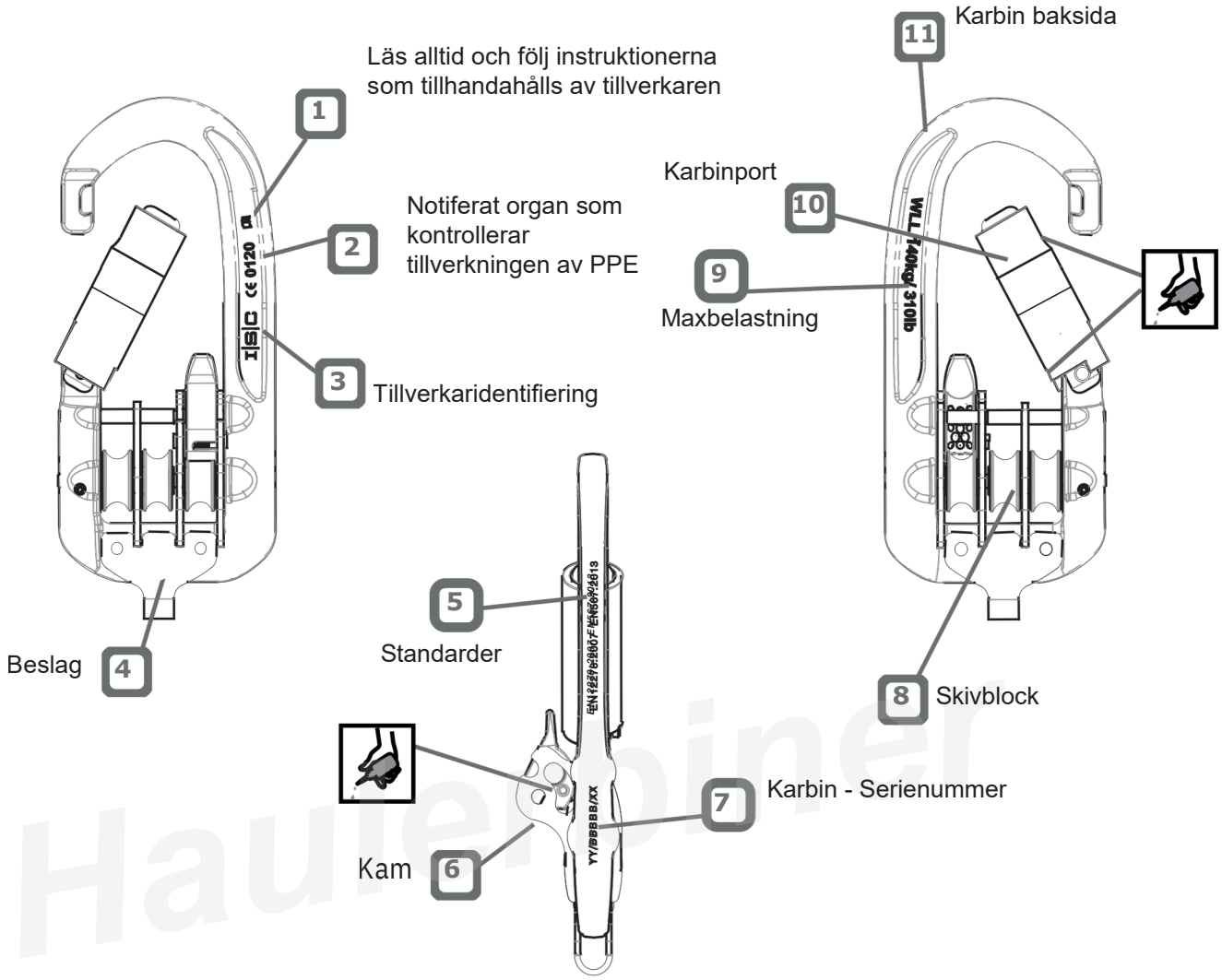

B Skötsel och underhåll

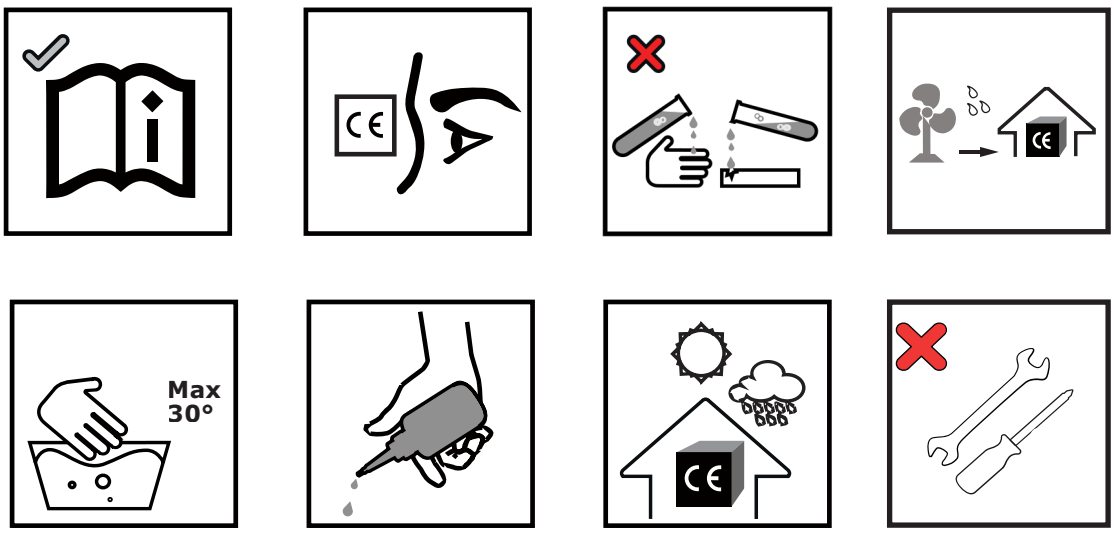

C Karbiner inspektion

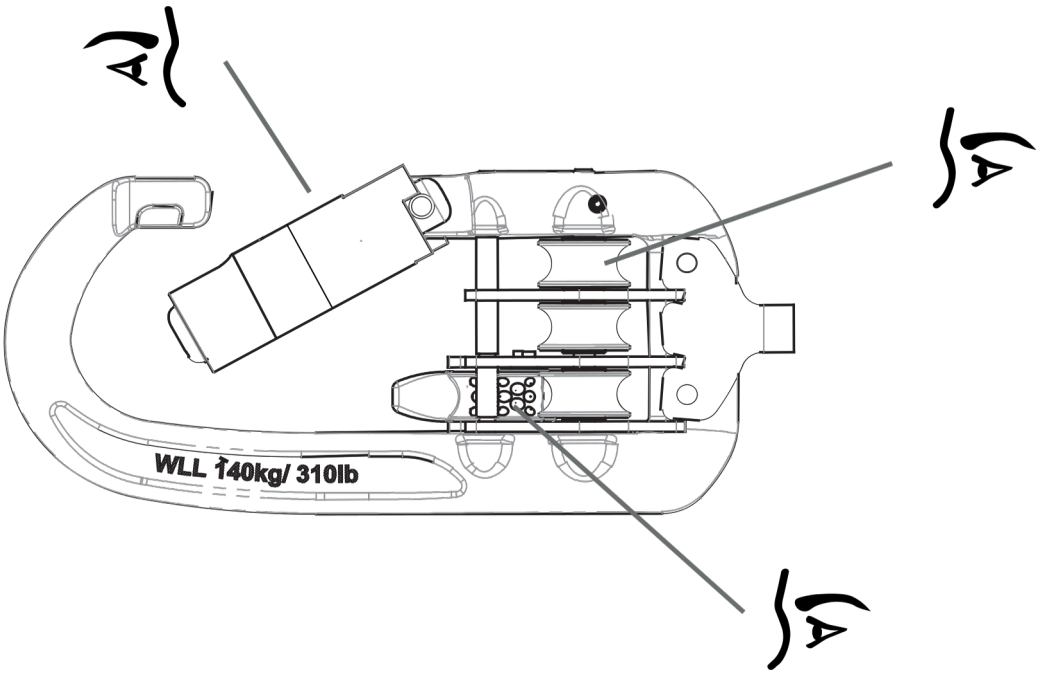

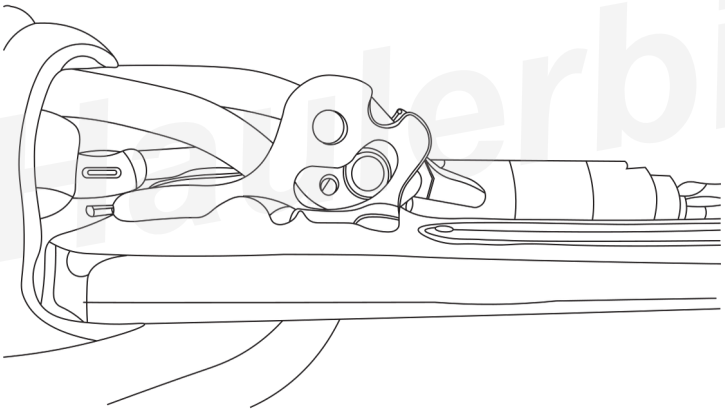

Kam fastsatt

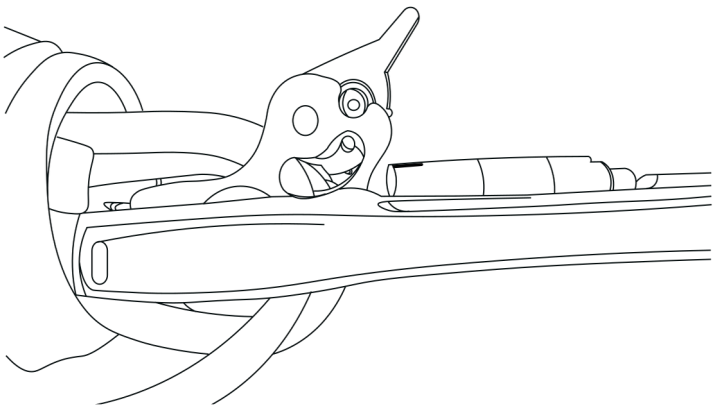

Kam lossad

Hauderbiner

D Felanvändning

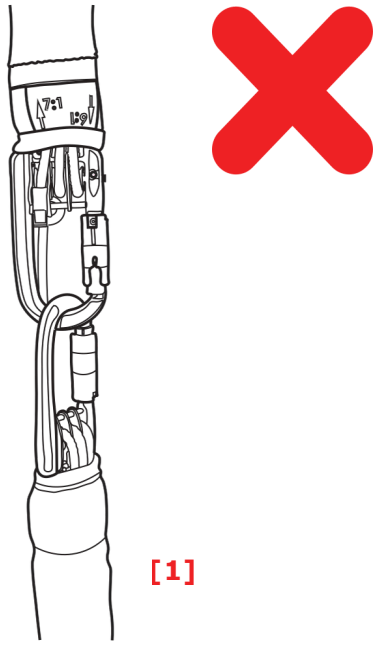

[1]

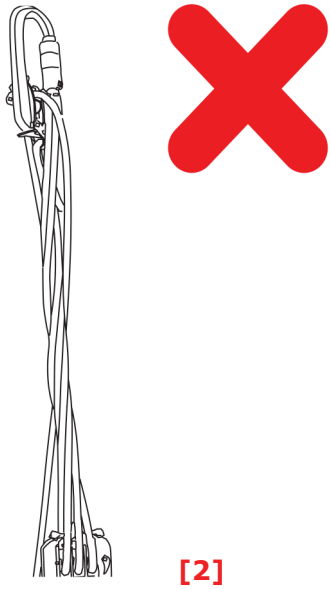

[2]

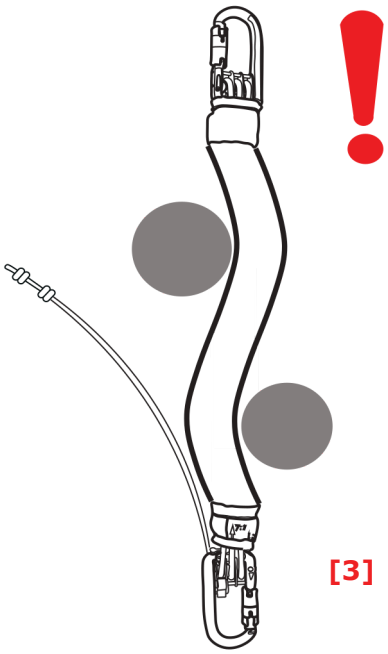

[3]

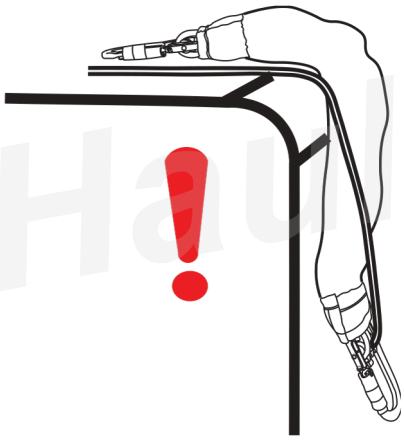

[4]

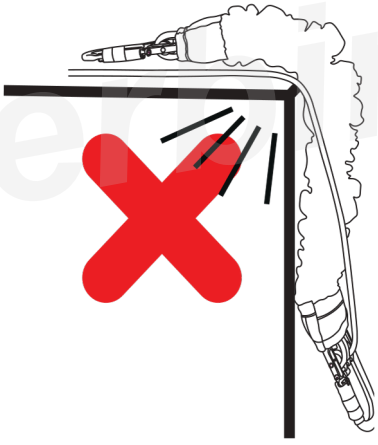

[5]

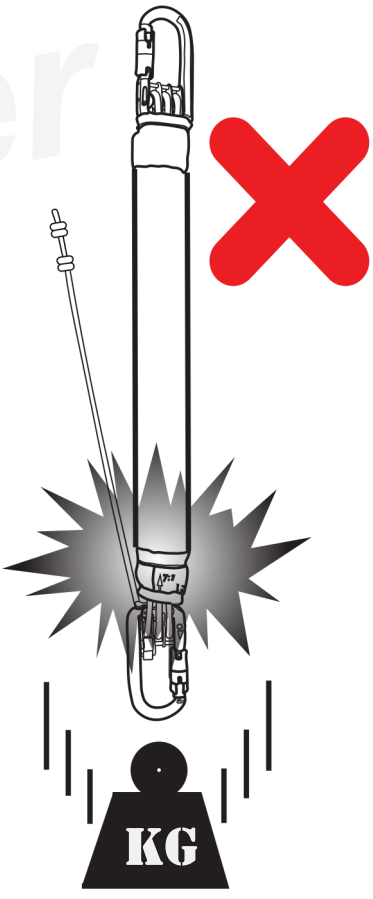

[6]

Haulertner

E Kit benämning

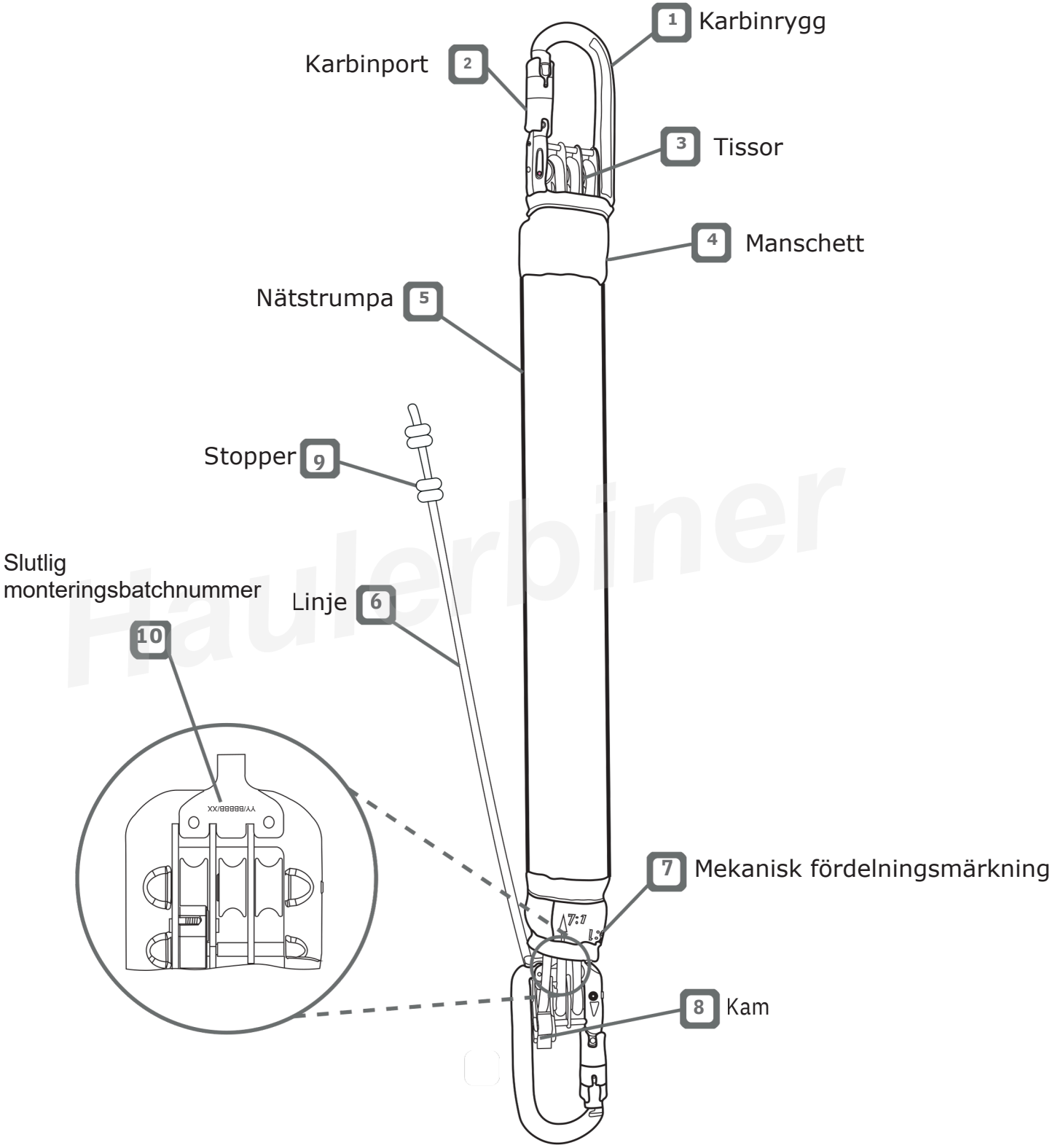

Haulerbiner

F För-inspektion före användning

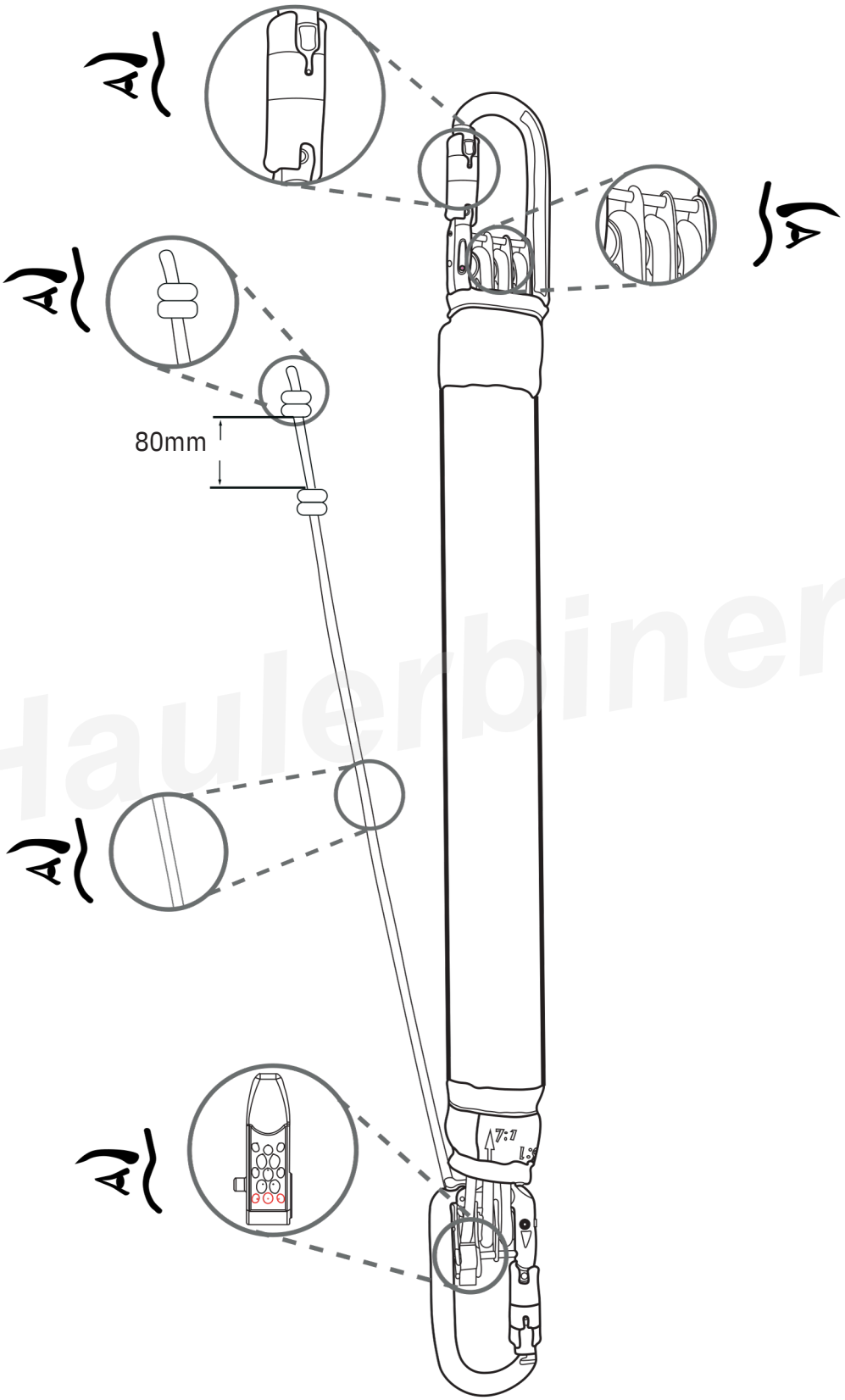

Haulerbiner

G Användning / justering

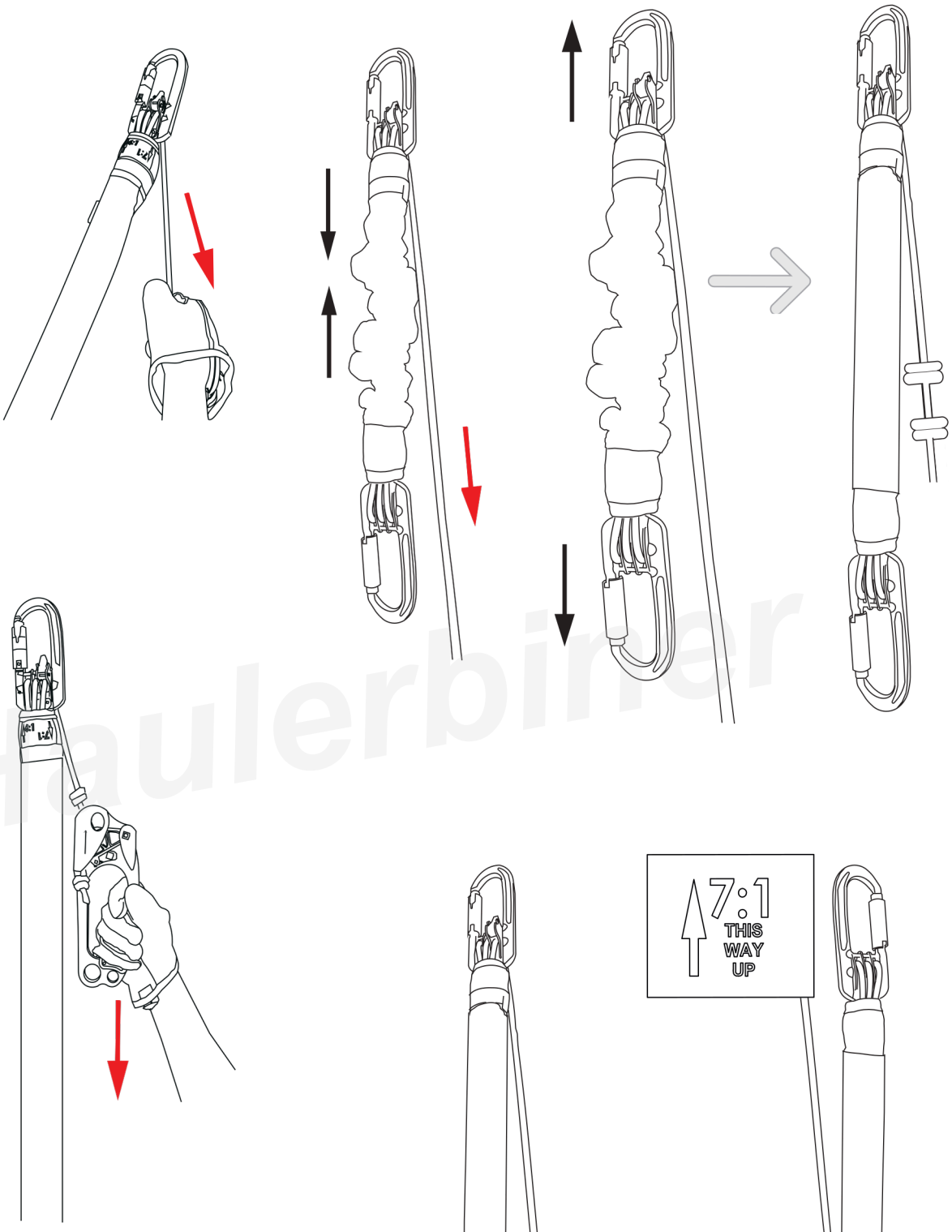

Haulerbiner

Applikationer

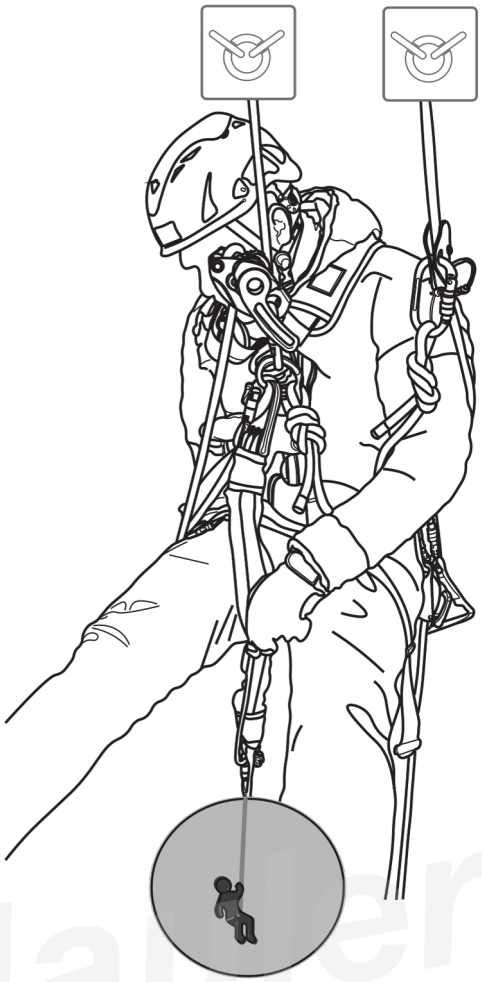

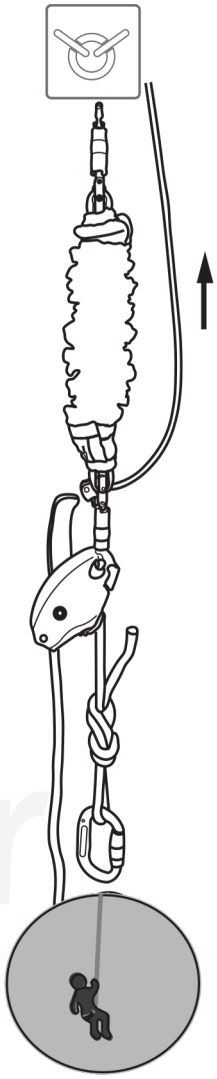

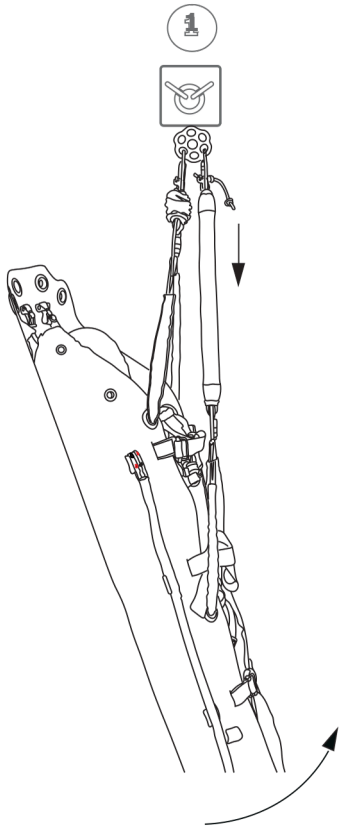

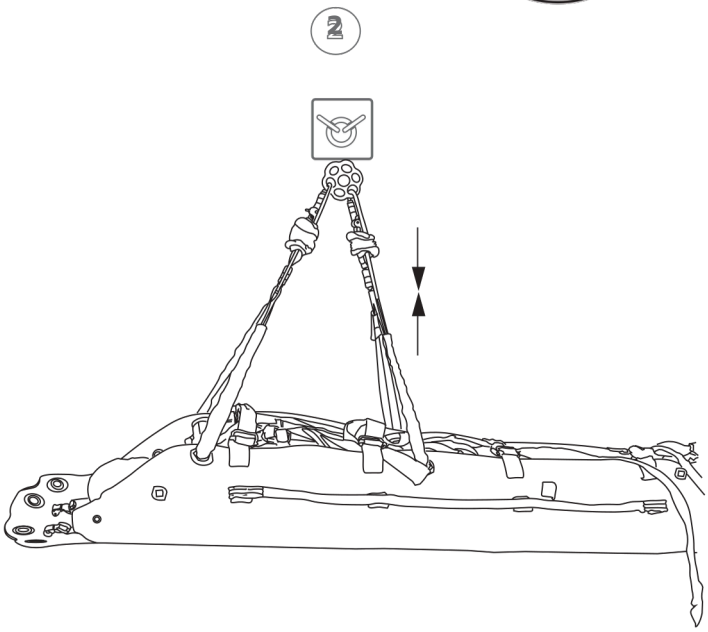

Hauterbiner

[A] Namn på karbinhakens olika delar och märkningar: Se diagram
1. Läs alltid och följ instruktionerna som tillverkaren tillhandahåller
2. Meddelat organ som kontrollerar tillverkning av personlig skyddsutrustning
3. Tillverkaridentifikation
4. Karbinhakens underdel
5. Standarder
6. Kam
7. Karbinhakens satsnummer
8. Trissor
9. Belastningsgräns
10. Port till karbinhake
11. Karbinhakens baksida

[B] Skötsel och underhåll: Använd en fuktig trasa eller varmt vatten för att rengöra din Haulerbiner. Låt den torka av sig själv. För att smörja portmekanismerna tillsätter du smörjmedel till torsionsfjädern och fösaren som visat på bild A. Smörj sedan kammen genom att flytta på den så att kullagret är nedtryckt. Tillsätt en liten mängd smörjmedel och låt det sugas upp. Torka bort eventuellt spill. Se till att oljan inte kommer i kontakt med linan.
Man får inte montera ned Haulerbiner-satsen. När du gör rent ska du ta bort nätröret och rengöra det enskilt. Dra i linan för att dra åt satsen till dess minsta storlek och rengör linans ända med varmt vatten. Se reptillverkarens anvisningar för mer information. Låt den torka av sig själv. När nätröret har torkat sätter du tillbaka det och säkerställ att kraftförstärkningsetiketten på kuffen sitter vid haulerbiner-kammens ände. Se bild E för korrekt konfiguration av satsen.
[C] Inspektion av karbinhaken: Precis före, under och efter användning ska du inspektera produkten visuellt och säkerställa att den är i gott skick och fungerar som den ska. Utöver dessa visuella inspektioner bör en behörig person gör en grundlig inspektion minst var 12 månad. Inspektera kopplingen, portmekanismen och gångjärnet visuellt för att se om det finns några skador eller fel samt att texten på märkena går att läsa. Säkerställ att alla rörliga delar rör på sig korrekt, särskilt låsmekanismerna. För att kontrollera portmekanismen ska du öppna porten helt och frigöra den. Denna åtgärd ska vara mjuk och porten ska stängas helt och låsas av sig själv. Inspektera att trissor, mellanlägg och axlar inte är slitna, skadade eller att det är fel på dem. Inspektera kammekanismen och säkerställ att den svänger mjukt, håller i URKOPPLAT läge och går tillbaka av sig själv i INKOPPLAT läge.

- Kam inkopplad
- Kam urkopplad

[D] Felanvändning:

1 Koppla inte samman flera olika system
2 Använd inte om den är tilltrasslad
3 Avvikelser i systemet kommer att orsaka ytterligare friktion
4 Får användas över rundade kanter. Kan ge extra friktion
5 Använd inte över vassa kanter
6 Stötbelasta inte systemet

[E] Namn på delar i satsen: Se diagram.

1. Karbinhakens baksida
2. Port till karbinhake
3. Trissor
4. Kuff
5. Nätrör
6. Lina
7. Kraftförstärkningsetikett
8. Kam
9. Stoppare
10. Satsnummer för slutgiltig montering

[F] Inspektion före användning av satsen: Flytta kammen till INKOPPLAT läge. Dra båda kopplingarna utåt och kontrollera att kammen stoppar linans rörelse. Kammen måste vara INKOPPLAD tills den blir manuellt URKOPPLAD. Säkerställ att alla 13 konerna på kammens framsida sitter kvar och inte är slitna. Om den första konraden är mer än 50 % utsliten, ska du inte längre använda enheten. Inspektera linan fullständigt genom att ta bort nätröret och kontrollera om det finns några snitt eller om den är sliten, nött eller kontaminerad. Det ska även finnas två stoppknutar vid linans slut. De ska ha ett mellanrum på cirka 80 mm. Sätt tillbaka röret efter inspektionen.

[G] Användning/Justering: För att lyfta med Haulerbinern, ska du första koppla i lasten och därefter ställer du kammen i INKOPPLAT läge och drar ned linans lösa del. Riktningen på Haulerbinern påverkar den teoretiska kraftförstärkningen. Med kammens ände högst upp är den teoretiska kraftförstärkningen 6:1. Med kammens ände längst ned är den teoretiska kraftförstärkningen 7:1. För att frigöra/sänka Haulerbinern, ska du spänna linans fria ände något och sedan ställa kammen i URKOPPLAT läge. Låt Haulerbinern sträckas ut till önskad längd. Ställ kammen i INKOPPLAT läge om det behövs. Om det behövs ett extra grepp på Haulerbin-ern, då finns möjligheten att placera ett handdrivet uppfirningssdon mellan de två stoppknutarna.

Lagstiftning: Haulerbinern har testats och godkänts i enlighet med EN12278: 2007, och EN567: 2013. Alla tester utfördes på SATRA Technology Centre (NB0321) med English Braids Sprintline på 6 mm. Meddelat organ som utförde CE-typtestet (art.10): SATRA Technology Centre (0321), Wyndham Way, Telford Way, Kettering, Northamptonshire, NN16 8SD. Storbritannien
Meddelat organ som ansvarar för produktion, övervakning och inspektion (art. 11B): SGS United Kingdom Ltd. (0120), Unit 202B, Worle Parkway, Weston Super Mare, S22 6WA. Storbritannien

Haulerbiner

Produktregister

1					
2					3
4					5
6					7
8	9	10		11	12
		✓	✗		
		✓	✗		
		✓	✗		
		✓	✗		
		✓	✗		
		✓	✗		
		✓	✗		
		✓	✗		
		✓	✗		
		✓	✗		
		✓	✗		
		✓	✗		
		✓	✗		
		✓	✗		
		✓	✗		
		✓	✗		
		✓	✗		

Hauserbiner

Produktregister-detaljer

1 Artikel

2 Serienummer

3 Produktionsår

4 Inköpt hos

5 Inköpsdatum

6 Tillverkare

7 Datum för första användning

8 Inspektionsdatum

9 Orsak (periodiskt återkommande granskning (E) eller reparation (R)

10 Efterlevnad

11 Kommentarer

12 Underskrift

Haulerbiner

Anteckningar

Haulerbiner

Anteckningar

Haulerbiner

climb. work. rescue.

I|S|C

Solutions in Metal

International Safety Components Ltd.
Unit 1, Plot 2
Llandygai Industrial Estate
Bangor
Gwynedd
LL57 4YH
United Kingdom

T> +44 (0) 1248 363 125
F> +44 (0) 1248 372 118

sales@iscwales.com
www.iscwales.com

Haulerbinder